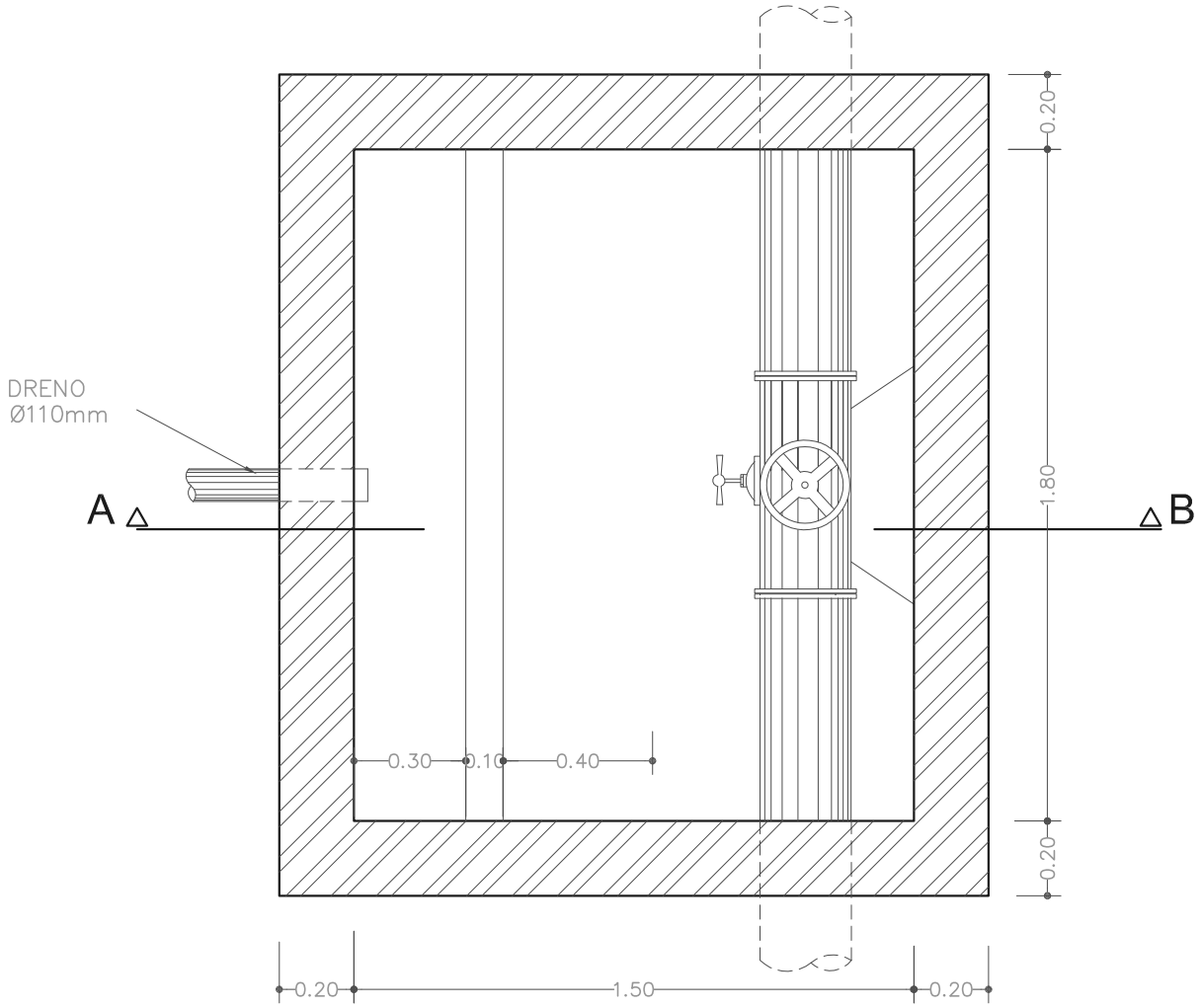

PLANTA

Materiais	
BETÃO	B 25
AÇO	A 400

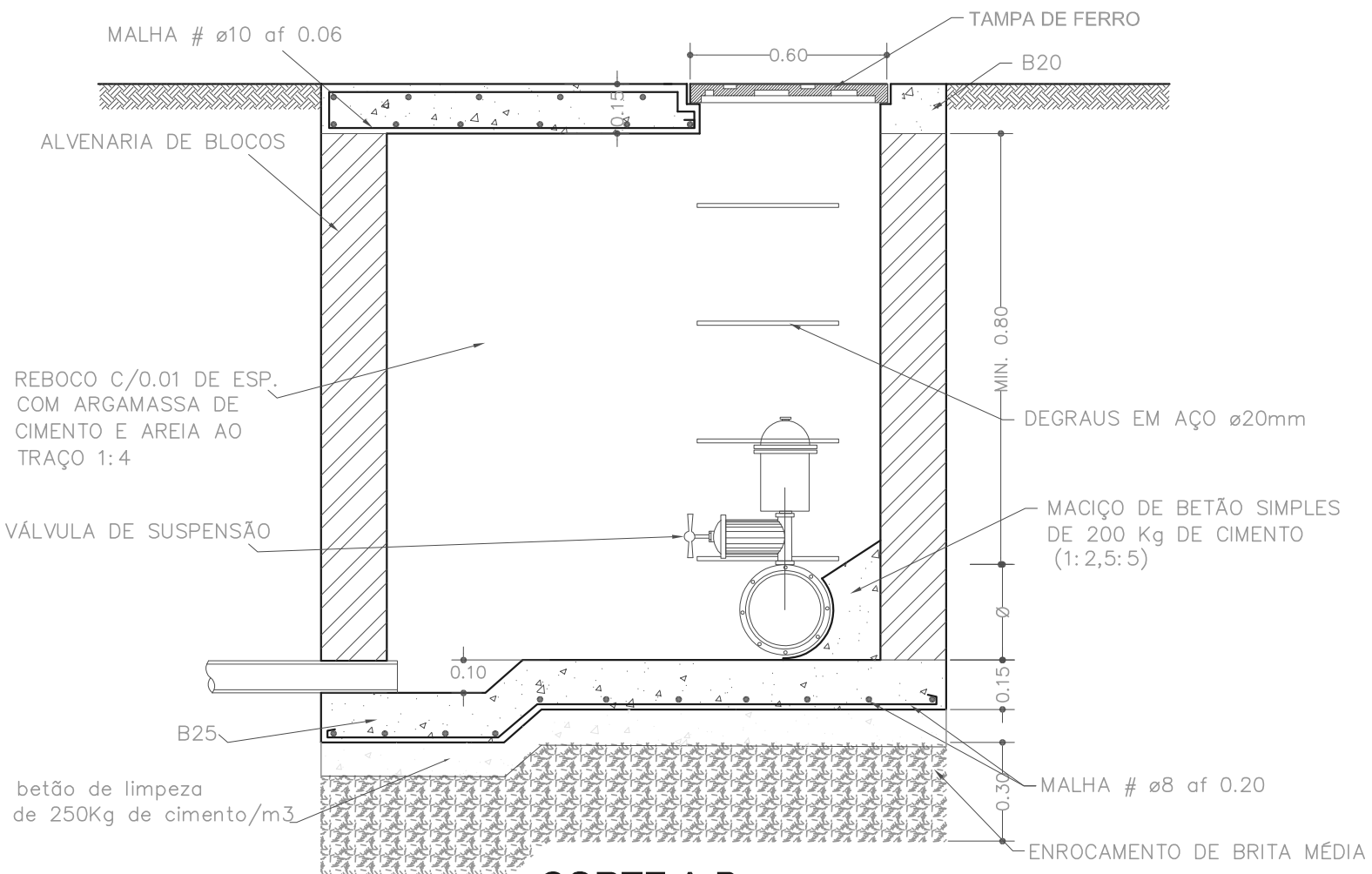

CORTE A-B

NOTA: Localmente as dimensões terão de ser adaptadas
No caso da altura da caixa ser h>=1.50m as
paredes serão em betão armado com malha # Ø10 af 0.10

PROJ.			Escalas
DES.	ZP Agt-15		1:20
TOP.			
COP.			
VER.			
DESENHO Nº	06		
SUBSTITUI			

Município de Ponta Delgada
SMAS
Serviços Municipalizados de Água e Saneamento

Obra 07/00-Substituição das condutas adutoras de Ponta Delgada
19ª Fase CPC dos Remédios ao Reservatório da Arquinha
(do perfil 1394 ao perfil 1508)

CAIXA DE VENTOSA TIPO